ghibli & wirbel

www.ghibliwirbel.com

Professional Cleaning Machines Since 1968

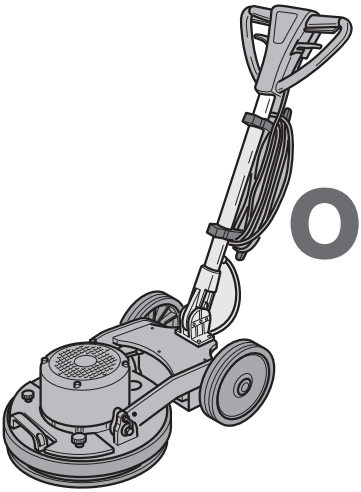

O 143 U 10 - U 13

DE **Gebrauch und wartung**

GH30-931
ed. 06-2018

IT

DATI IDENTIFICATIVI

I dati identificativi e la marcatura “CE” della macchina sono posizionati sulla targhetta posta sul corpo macchina.
Si consiglia di trascrivere il modello della macchina e il relativo numero di matricola nella tabella riportata nella pagina seguente.

EN

IDENTIFICATION DATA

The machine identification data and “CE” marking are located on the plate on the machine body.
It is advisable to note the machine model and serial number on the table on the next page.

FR

DONNÉES D’IDENTIFICATION

Les données d’identification et le marquage « CE » de la machine se trouvent sur la plaque située sur le corps de la machine.
Nous vous conseillons de recopier le modèle de la machine et le numéro de matricule correspondant dans le tableau reporté sur la page suivante.

DE

KENNDATEN

Die Maschinenkenndaten und die Aufprägung “CE” befinden sich auf dem Schild an der Maschine.
Wir empfehlen, das Maschinenmodell und die dazugehörige Matrikelnummer in die Tabelle auf der nachfolgenden Seite einzutragen.

ES

DATOS DE IDENTIFICACIÓN

Los datos de identificación y la marca “CE” de la máquina están grabados en la placa colocada sobre la estructura de la máquina.
Se recomienda transcribir el modelo y el número de matrícula de la máquina en la tabla descrita en la siguiente página.

PT

DADOS IDENTIFICATIVOS

Os dados identificativos e a marcação “CE” da máquina estão na placa colocada no corpo da máquina.
Aconselha-se transcrever o modelo da máquina e o relativo número de série na tabela referida na página seguinte.

NL

IDENTIFICATIEGEGEVENS

De identificatiegegevens en de “CE”-markering van de machine bevinden zich op het plaatje dat opde machine is aangebracht.
We raden u aan het model en het serienummer van de machine in de tabel op de volgende pagina te vermelden.

CS

IDENTIFIKAČNÍ ÚDAJE

Identifikační údaje a označení stroje „CE“ jsou uvedeny na štítku umístěném na tělesu stroje. Doporučujeme, abyste model stroje a jeho příslušné výrobní číslo přepsali do tabulky uvedené na následující straně.

RU

ИДЕНТИФИКАЦИОННЫЕ ДАННЫЕ

Идентификационные данные машины и маркировка «CE» находятся на табличке, установленной на корпусе машины.
Рекомендуется переписать модель машины и соответствующий паспортный номер в таблицу, приведенную на следующей странице.

PL

DANE IDENTYFIKACYJNE

Dane identyfikacyjne i oznakowanie “CE” urządzenia umieszczone są na tabliczce znamionowej znajdującej się na korpusie urządzenia.
Zaleca się wpisać model i numer seryjny urządzenia do tabeli znajdującej się na kolejnej stronie.

AR

معلومات التعريف

إن معلومات التعريف وعلامة ”سي اي“ للآلة موجودة غي لوحة التعريف على هيكل الآلة.
ينصح كتابة موديل الآلة والرقم المتسلسل في الجدول المذكور في الصفحات الآتية.

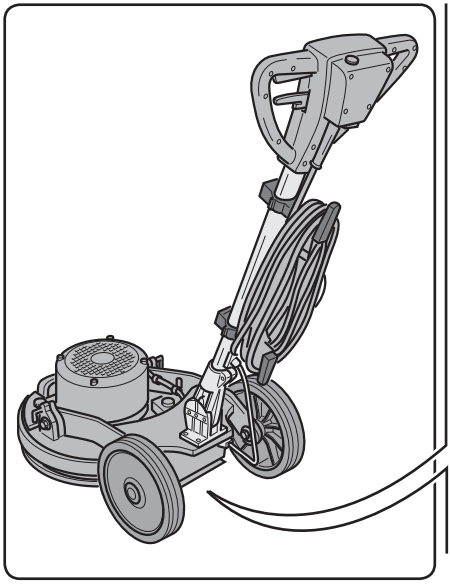

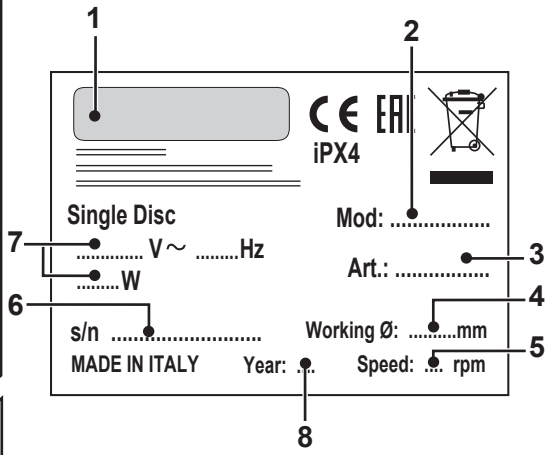

	1	2	3	4	5	6	7	8
IT	Produttore	Modello	Codice articolo	Ø di lavoro	Velocità di rotazione	N° Matricola	Caratteristiche elettriche	Anno di costruzione
EN	Manufacturer	Model	Article code	Working Ø	Rotation speed	Serial number	Electrical characteristics	Year of construction
FR	Producteur	Modèle	Code de l'article	Ø de travail	Vitesse de rotation	N° de Matricule	Caractéristiques électriques	Année de construction
DE	Hersteller	Modell	Artikelnummer	Ø Arbeit	Drehgeschwindigkeit	Matrikel-Nr.	Elektrische Eigenschaften	Baujahr
ES	Fabricante	Modelo	Código del artículo	Ø de trabajo	Velocidad de rotación	Nº de Matrícula	Características eléctricas	Año de fabricación
PT	Fabricante	Modelo	Código do artigo	Ø de trabalho	Velocidade de rotação	N° de Série	Características elétricas	Ano de construção
NL	Producent	Model	Artikelcode	Ø bewerking	Rotatiesnelheid	Serienummer	Elektrische eigenschappen	Bouwjaar
CS	Výrobce	Model	Kód výrobku	Pracovní Ø	Rychlost rotace	Výrobní č.	Elektrické v lastnosti	Rok výroby
RU	Изготовитель	Модель	Код изделия	Рабочий Ø	Скорость вращения	N° Паспорта	Электрические характеристики	Год выпуска
PL	Producent	Model	Kod artykułu	Ø pracy	Prędkość obrotów	Nr seryjny	Charakterystyka elektryczna	Rok produkcji
AR	الصانع	الموديل	الرمز	قطر العمل	سرعة الدوران	الرقم المتسلسل	المواصفات الكهربائية	سنة الصنع

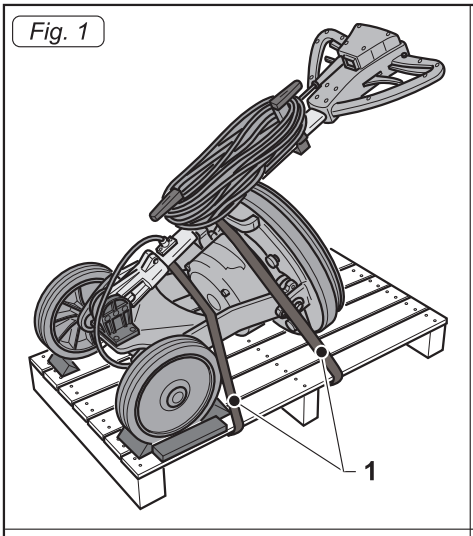
Fig. 1
1

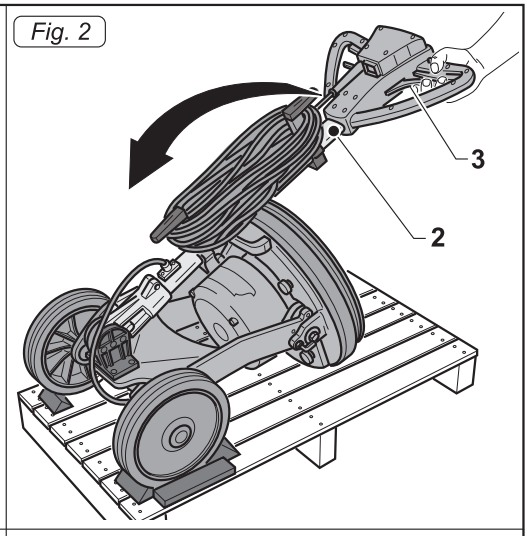
Fig. 2
3
2

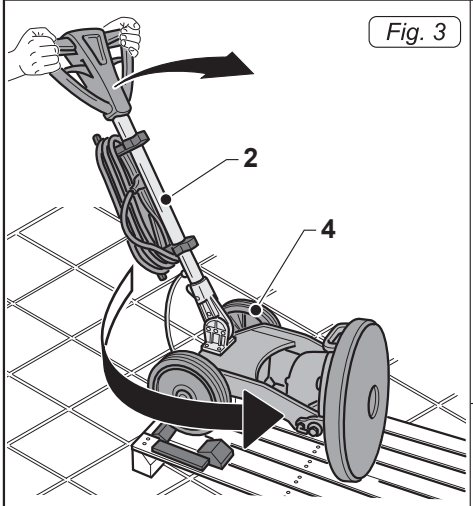
Fig. 3
2
4

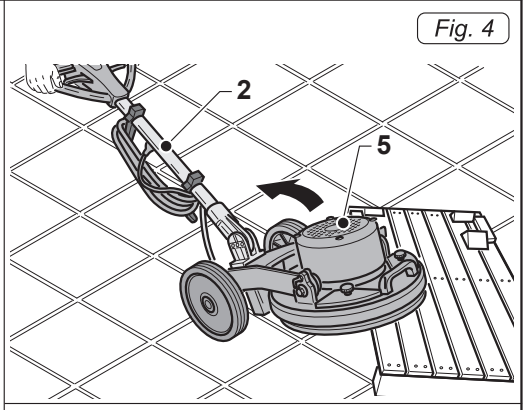
Fig. 4
2
5

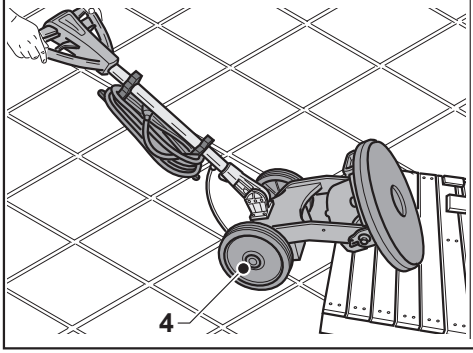
4

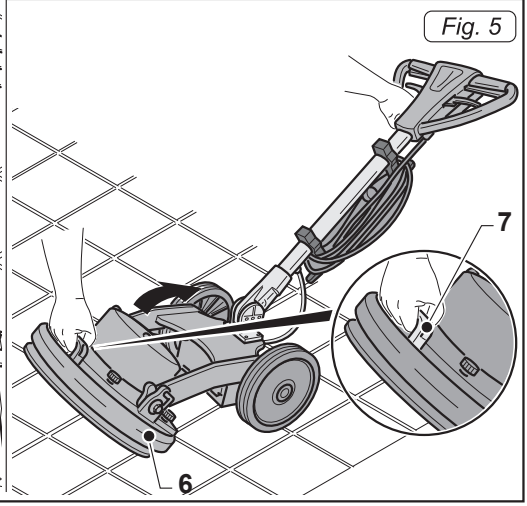
Fig. 5
7
6

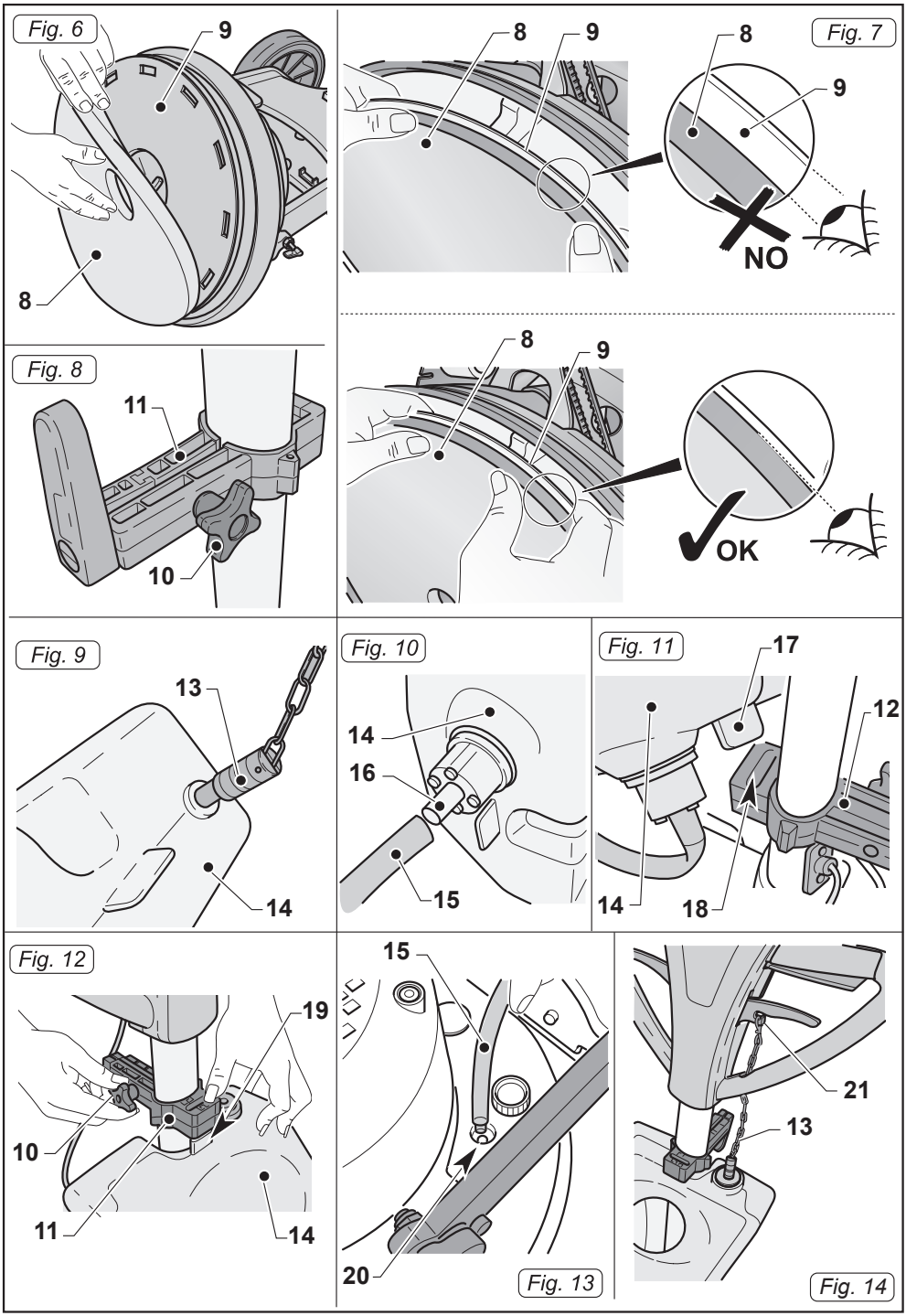
Fig. 6
9
8
Fig. 7
8
9
8
9
NO
8
9
OK
Fig. 8
11
10
Fig. 9
13
14
Fig. 10
14
16
15
Fig. 11
17
12
14
18
Fig. 12
19
10
11
14
15
20
Fig. 13
21
13
Fig. 14

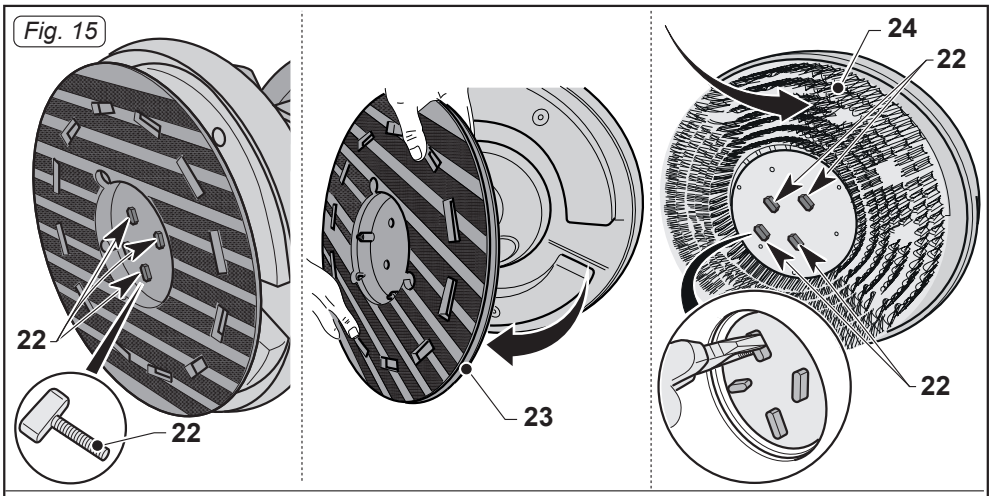
Fig. 15
22
22
23
24
22
22

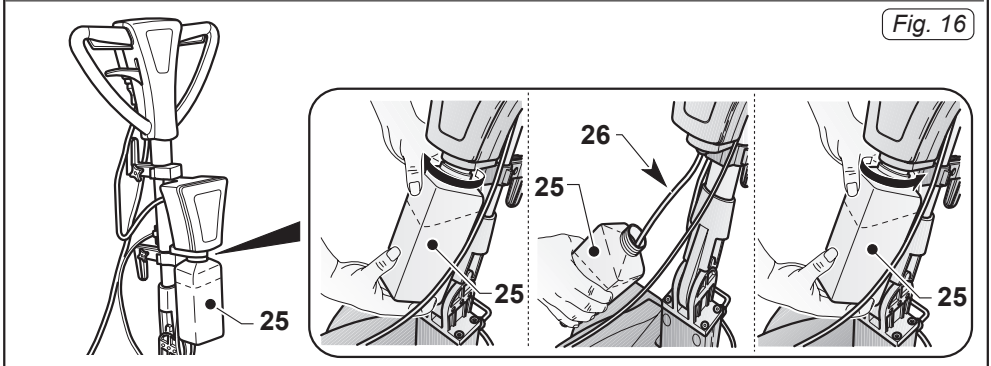
Fig. 16
25
26
25
25
25

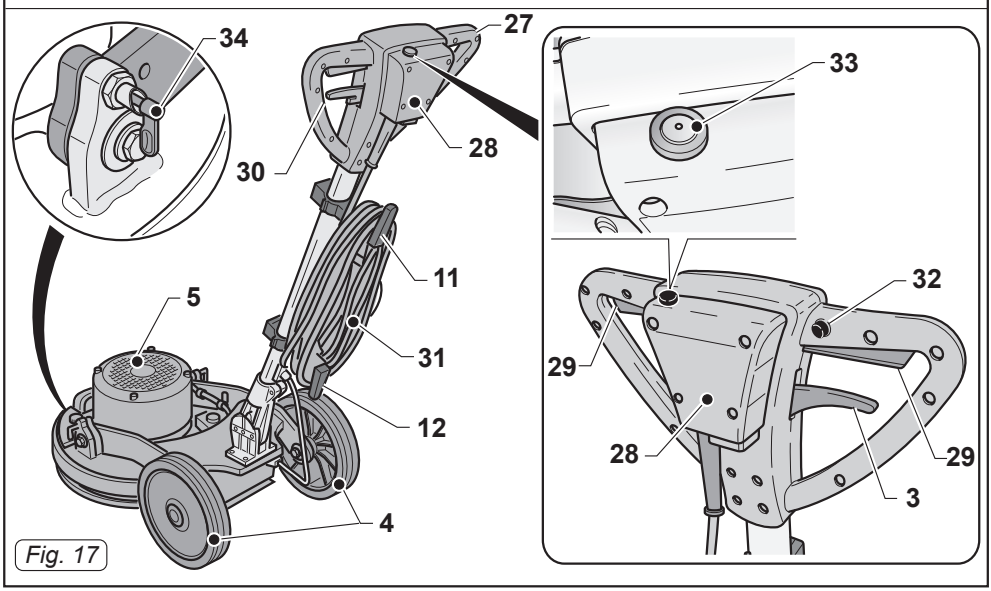
34
27
30
28
11
5
31
12
4
Fig. 17
33
32
29
28
29
3

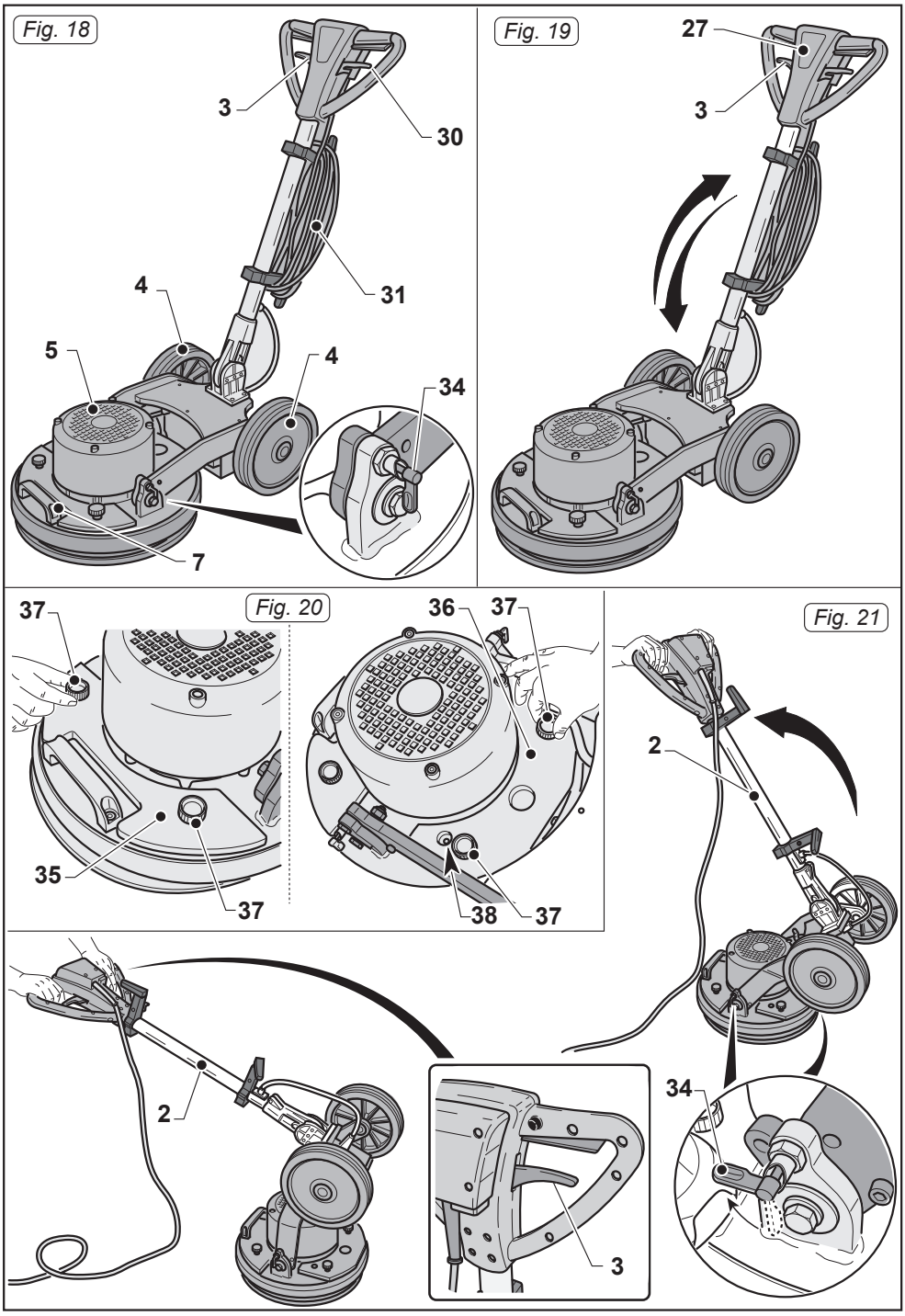
Fig. 18
3
30
31
4
5
4
34
7
Fig. 19
27
3
Fig. 20
37
35
37
36
37
38
37
Fig. 21
2
2
34
3

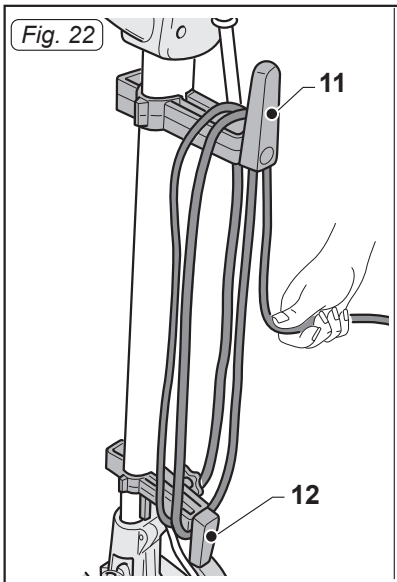
Fig. 22
11
12

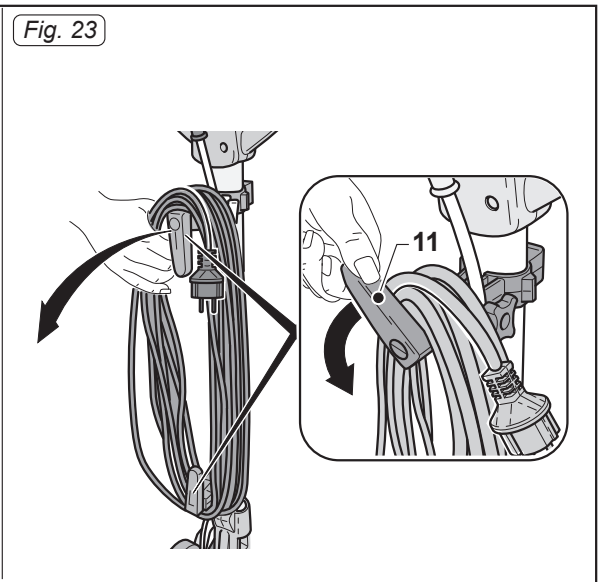
Fig. 23
11

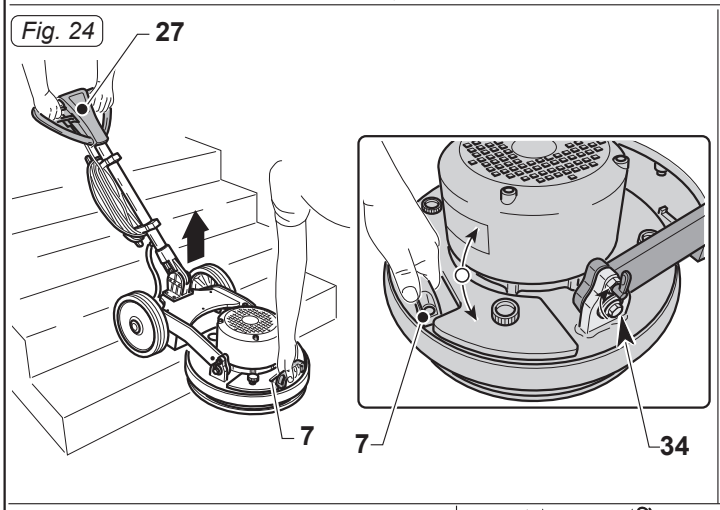
Fig. 24
27
7
7
34

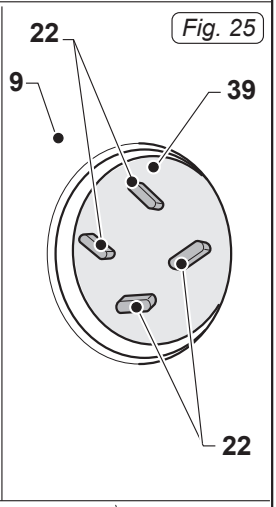
Fig. 25
22
9
39
22

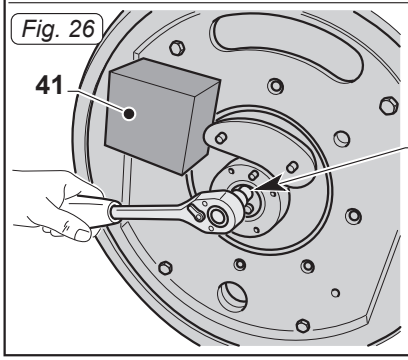
Fig. 26
41
40

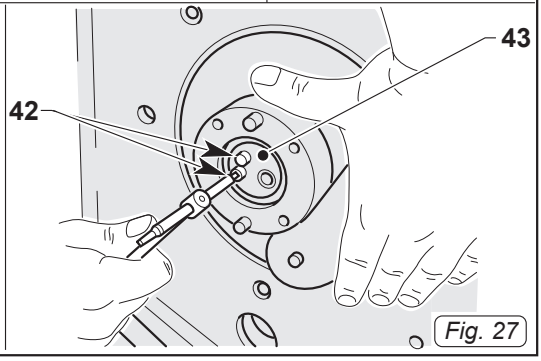
42
43
Fig. 27

Fig. 28

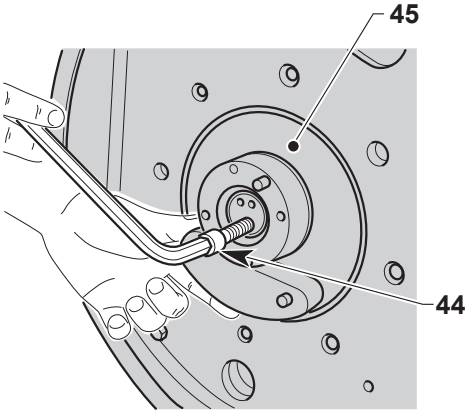

Fig. 29

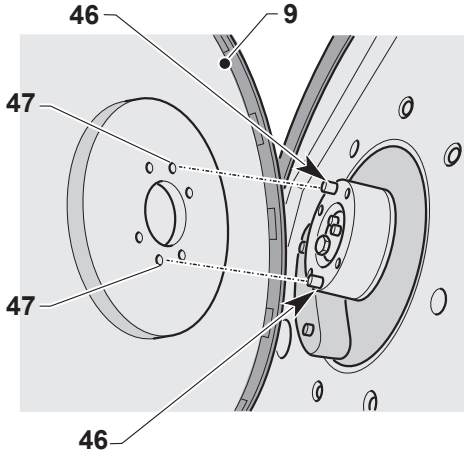

DE Deutsch .....DEUTSCH - 1
(Übersetzung der Originalanleitung)

Sehr verehrter Kunde,
Wir bedanken uns bei Ihnen dafür, dass Sie eines unserer Produkte zur Reinigung Ihrer Räume gekauft haben.

Der von Ihnen erworbene Wasch-Trockenfußbodenreiniger wurde für eine unkomplizierte Handhabung und für eine lange Lebensdauer entwickelt.

Damit ein gutes Produkt im Laufe der Zeit auch gut bleibt, muss es ständig verbessert werden, um jene zufrieden zu stellen, die tagtäglich mit ihm umgehen. Daher wünschen wir uns, dass Sie nicht nur ein zufriedener Kunde sind, sondern auch ein Partner, der uns auch seine Meinungen und seine im täglichen Gebrauch gemachten Erfahrungen mitteilt.

Inhalt

1.1 TECHNISCHE EIGENSCHAFTEN DE-3
1.2 EINLEITUNG DE-3
1.3 VORGESEHENER GEBRAUCH DER MASCHINE DE-3
1.4 NICHT VORGESEHENER GEBRAUCH DER MASCHINE DE-3
2.1 ENTFERNEN DER VERPACKUNG DE-4
2.2 ZUSAMMENBAU DER BAUTEILE DE-4
2.2.a - Montage Pad DE-4
2.2.b - Einbau des Tanks (optional) DE-4
2.2.c - Montage elektrisches Sprühzubehör (Zubehör) DE-4
2.2.d - Bürstenmontage (Zubehör) DE-4
2.2.e - Auffüllen des elektrischen Spraytanks (Zubehör) DE-4
2.2.f - Stromanschluss DE-5
3.1 KENNENLERNEN DER MASCHINE DE-5
4.1 EINSTELLUNG DER NEIGUNG DER HANDSTANGE DE-5
5.1 FÜHRUNGSSTANGE DE-6
6.1 BETRIEBSWEISE DE-6
6.1.a - Prüfungen vor dem Gebrauch DE-6
6.1.b - Montage von zusätzlichen Gewichten DE-6
6.1.c - Einschalten der Maschine DE-6
6.1.d - Gebrauch der Maschine DE-7
6.1.e - Gebrauch mit gekipptem Gerätegriff DE-7
6.1.f - Arbeitsende und Ausschalten DE-7
6.1.g - Transport DE-7
7.1 WARTUNG UND REINIGUNG DE-7
7.1.a - Reinigung der Maschine DE-8
7.1.b - Entleerung und Reinigung des Wassertanks (optional) DE-8
7.1.c - Reinigung der Düse des Sprüh-Zubehörs (Optional) DE-8
7.1.d - Austausch der Pad DE-8
7.1.e - Ausbau der Planetenwerkgruppe DE-8
STÖRUNGEN- URSACHEN- BEHEBUNGEN DE-9
ELEKTRISCHE SCHALTPLÄNE DE-10

1.1 TECHNISCHE EIGENSCHAFTEN

	10	13
Arbeitsbreite - ø Bürsten	430 mm	430 mm
Schwingungen pro Minute	1500	1500
Spannung	V 220/240	V 220/240
Frequenz	50 Hz	50 Hz
Leistung Bürstenmotor	1000 W	1300 W
Bürstendruck	35 g/cm²	37 g/cm²
Höhe Motordurchgang	270 mm MIT PAD H=25mm	285 mm MIT PAD H=25mm
Anschluss für Trockensaugung	JA	JA
Schallpegel	59,5 dB(A)	59,5 dB(A)
Antrieb	DIREKT	DIREKT
Kabellänge	12 m	12 m
Gewicht (ohne Zubehörteile)	62,2 kg	64,8 kg
Abmessungen	730X450X1200 mm	730X450X1200 mm

1.2 EINLEITUNG

GEFAHR:
Lesen Sie bitte vor Gebrauch des Gerätes die hier beigefügte Broschüre**"SICHERHEITSHINWEISE FÜR MONOBÜRSTEN"**

Dieses Handbuch ist integrierender Bestandteil der Maschine und muss für die gesamte Nutzungsdauer, bis zu ihrer Verschrottung an einem sicheren und allen Benutzern (Benutzer und Wartungspersonen) zugänglichen Ort, sorgfältig aufbewahrt werden.

1.3 - VORGESEHENER GEBRAUCH DER MASCHINE

Die Maschine wurde entwickelt und gefertigt: Für gewerblichen Gebrauch, die Reinigung von Böden und Teppichböden, das Bohnern von Böden, das Schleifen von Böden (z.B. Parkett und unebene Oberflächen).

GEFAHR:
Jeder andere Gebrauch enthebt den Hersteller von seiner Haftung für Personen- oder Sachschäden und führt zum Verfall jeglicher Garantiebedingungen.

1.4 - NICHT VORGESEHENER GEBRAUCH DER MASCHINE

HINWEIS:
Die Maschine ist nicht für die Außenanwendung geeignet.

GEFAHR:
- waschen Sie keine Böden mit einer Wassertemperatur von über 50°C;
- benutzen Sie kein Dieselkraftstoff/Benzin oder ätzende Reinigungsmittel zur Reinigung von Fußböden;
- waschen und saugen Sie keine ätzenden, entflammbaren, explosiven Flüssigkeiten, auch nicht, wenn sie verdünnt sind.

2.1 ENTFERNEN DER VERPACKUNG (Abb. 1-2-3-4)

- Bei Empfang des Geräts die äußere Verpackung entfernen, anschließend die Spannbänder (1) zerschneiden (Abb. 1). Den Gerätegriff (2) durch Ziehen des Sperrgriffs (3) anheben (Abb. 2);
- Die Räder (4) mittels Hebelwirkung auf den Gerätegriff (2) anheben, das Gerät drehen und die Räder auf den Boden aufsetzen (Abb. 3);
- Den Gerätekörper (5) mittels Hebelwirkung auf den Gerätegriff (2) anheben und das Gerät versetzen (Abb. 4).

2.2 ZUSAMMENBAU DER BAUTEILE

2.2.a - Montage Pad (Abb. 5/7)

- Die Kopfseite (6) der Maschine kippen; mit einer Hand den vorgesehenen Griff (7) nehmen und gleichzeitig die Maschine nach hinten drücken.
- Die Pad (8) auf die Mitnehmerscheibe montieren (9) (Abb. 6).
- Sich vergewissern, dass der Außenumfang des Pads (8) dem Außenumfang der Mitnehmerscheibe (9) entspricht und durch Drücken mit den Fingern es auf den Zähne befestigen (Abb. 7).

HINWEIS:
Nur die vom Hersteller für das Maschinenmodell mitgelieferte Pad verwenden.
Die Verwendung anderer Padtypen kann die Sicherheit der Maschine beeinträchtigen.

2.1.b - Einbau des Tanks (optional) (Abb. 8-14)

- Den Knauf (10) der oberen Halterung (11) des Griffs lockern (Abb. 8).
- Sicher stellen, dass der untere Halter (12) auf der Kabeldurchführung des Gerätegriffs aufliegt (Abb. 11).
- Drehen Sie das Kettchen (13) in den oberen Teil des Tanks (14) (Abb. 9).
- Verbinden Sie den Schlauch (15) mit dem entsprechenden Anschlussstück (16) auf dem unteren Teil des Tanks (14) (Abb. 10).
- Setzen Sie den Tank (14) auf die untere Halterung (12), wobei darauf zu achten ist, dass die Einrastlasche (17) mit ihrem dazu bestimmten Sitz (18) übereinstimmt (Abb. 11).
- Senken Sie die obere Einsteckverbindung (11) ab und verriegeln Sie sie mit der Einrastlasche (19) auf dem oberen Teil des Tanks (14) (Abb. 12).
- Den Knauf (10) der oberen Halterung (11) des Griffs festschrauben (Abb. 12).
- Verbinden Sie das Anschlussstück (20) des Schlauchs (15) mit dem Öffnungsloch auf dem Maschinenkörper (Abb. 13).
- Haken Sie das Kettchen (13) in den Haken (21) der Führungssäule (Abb.14) ein.

2.2.c - Montage elektrisches Sprühzubehör (Zubehör)

HINWEIS:
Die Montage des optionalen Gerätes kann ausschließlich von einem Fachtechniker ausgeführt werden, der die dem Zubehör beigefügten Montageanleitungen befolgt.

2.2.d - Bürstenmontage (Zubehör) (Abb. 15)

- Die vier Feststellkeile (22) abschrauben und den Pad-Mitnehmer (23) entfernen.
- Die gewünschte Bürste (24) anstelle des Mitnehmers mit den Feststellkeilen (22) anschrauben.
  Sich vergewissern, die Keile mithilfe einer Zange fest zu ziehen.

2.2.e - Auffüllen des elektrischen Spraytanks (Zubehör) (Abb. 16)

- Den Tank (25) aufschrauben und entfernen.
- Mit Wasser und Wachs auffüllen.
  Die Dosierung entnehmen Sie bitte den Anleitungen des Wachsherstellers.
- Das Saugrohr (26) in den Tank (25) einfügen und bis zum Anschlag anziehen.

2.2.f - Stromanschluss

- Das Stromkabel der Maschine, dessen Eigenschaften mit denen auf dem Kennschild übereinstimmen, an eine Steckdose anschließen.

HINWEIS:

- **Wickeln Sie vor Inbetriebnahme des Gerätes, das Stromkabel vollständig ab.**
- **Verwenden Sie nur Kabelverlängerungen, die in einwandfreiem Zustand sind. Vergewissern Sie sich, dass der Querschnitt für die Geräteleistung geeignet ist.**
- **Das Stromkabel niemals über scharfe Kanten gleiten lassen und nicht quetschen.**
- **Die Steckdose muss leicht zugänglich sein.**
- **Überprüfen Sie, dass das Stromkabel nicht beschädigt ist.**

3.1 KENNENLERNEN DER MASCHINE (Abb. 17-18)

3) Hebel zur Neigung der Führungssäule
4) Räder
5) Maschinenkörper
7) Griff zum Anheben des Kopfes und des Transports des Geräts
11-12) Halterungen
27) Führungssäule
28) Elektrischer Steuerkasten
29) Hebel zum Ausführen der Bürstendrehung (on-off)
30) Hebel zur Wasserabgabe
31) Versorgungskabel
32) Knopf zum Entriegeln der Bürstendrehhebel
33) Starttaste zum Sprühen von Wachs (optional)
34) Stößel (auf Wunsch)

4.1 EINSTELLUNG DER NEIGUNG DER HANDSTANGE (Abb. 19)

HINWEIS:

Die Einstellung der Position der Handstange wird bei stehender Maschine vorgenommen.

- Zieht man am Hebel (3) ist es möglich, die Position der Handstange (27) zu verändern; lässt man den Hebel los, wird die Handstange in dieser Stellung positioniert in der nächstliegenden vorgegebenen Position blockiert.

BEMERKUNG:

Bringen Sie die Handstange in eine bequeme Position, in Abhängigkeit Ihrer Körpergröße, damit Sie die Maschine auf geraden Strecken praktisch anschieben können.
Schalten Sie die Maschine niemals ein, ohne die Handstange korrekt geneigt zu haben.

5.1 FÜHRUNGSSTANGE (Abb. 17)

1) **Entsperrungstaste Hebel Pad-Drehung (32)**
   Drücken Sie die Taste (32), um den Starthebel für die Pad-Drehung (29) zu entsperren.
2) **Starthebel Pad-Drehung (29)**
   Wenn man am Hebel für die Pad-Drehung (29) zieht, wird die Drehung der Pad aktiviert. Lässt man den Hebel (29) los, wird die Pad-Drehung unterbrochen und die Maschine bleibt automatisch stehen.
   Für den Dauerbetrieb der Maschine müssen die Hebel (29) in gezogener Stellung gehalten werden.
3) **Hebel zur Einstellung der Wasserabgabe (30) (bei Vorhandensein des optionalen Tanks)**
   Durch Anzug des Hebels (30) wird die Wasserabgabe für die Bodenwaschung freigegeben.
   Bei Loslassen des Hebels (30) wird die Wasserabgabe unterbrochen.
4) **Sprühschalter Polierflüssigkeit (optional) (33)**
   Hält man die Taste gedrückt, wird die Sprühfunktion der Polierflüssigkeit gestartet, lässt man die Taste los, wird die Sprühfunktion gestoppt.

BEMERKUNG:
Die Sprühfunktion ist auch dann möglich, wenn sich die Pad nicht dreht.

6.1 BETRIEBSWEISE

6.1.a - Prüfungen vor dem Gebrauch

- Wenn das elektrische Sprühzubehör (Optional) montiert ist, muss geprüft werden, dass dieses für den Arbeitsgang ausreichend Polierflüssigkeit enthält und dass die Düse korrekt montiert und eingestellt ist.
- Den Pad-Zustand prüfen.
  Bei Verschleiß austauschen.
- Prüfen Sie, dass das Gerät, insbesondere das Netzkabel, keine Schäden aufweist, die den korrekten Betrieb der Maschine oder die Sicherheit des Benutzers beeinträchtigen könnten.

6.1.b - Montage von zusätzlichen Gewichten (Abb. 20)

- Sollte es erforderlich sein, den Druck auf den Boden zu erhöhen, kann der Bausatz Zusatzgewichte des Gewichts von 6,5 kg oder der Bausatz Doppel-Zusatzgewichte zu 13 kg montiert werden.
- Das vordere (35) und das hintere Gewicht (36) platzieren und mit den mitgelieferten Knäufen (37) befestigen; kurzer Knauf für den Satz Einzelgewichte. langer Knauf für den Satz Doppelgewichte.
- Es wird empfohlen, die Gewichte paarweise (vorne und hinten) anzubringen und nicht ein einzelnes Gewicht, um ungewöhnliche Vibrationen zu vermeiden.

HINWEIS:
Bei der Anbringung des hinteren Gewichts (36) die ordnungsgemäße Lage der Durchgangsöffnung (38) des Wasserschlauchs überprüfen.

6.1.c - Einschalten der Maschine (Abb. 17)

HINWEIS:
Die Maschine nicht einschalten, wenn sie sich in Kippstellung befindet.
Die Maschine nicht ohne korrekt montierte Pad einschalten.

GEFAHR:
Arbeiten Sie nur mit trockenen Händen.

- Ziehen Sie den Hebel (3) nach oben und senken Sie die Handstange auf die gewünschte Position.
- Drücken Sie die Taste (32), um die Hebel für die Pad-Drehung (29) zu entsperren.
- Zieht man an den Hebeln (29), wird die Maschine gestartet.
- Lässt man beide Hebel (29) los, bleibt die Maschine stehen.

HINWEIS:
Niemals das Netzkabel um den Hals des Bedieners oder den Gerätekörper wickeln.

6.1.d - Gebrauch der Maschine (Abb. 17)

- Nach dem Start der Maschine beginnen Sie mit den Reinigungsarbeiten, indem Sie die Hebel (29) angezogen halten; hierdurch bleibt die Maschine in Betrieb und die Bürstendrehung bleibt eingeschaltet.

GEFAHR:
Auf keinen Fall darf die Maschine während der Arbeit über das Stromkabel fahren: es könnten schwere Schäden und gefährliche Situationen verursacht werden!

BEMERKUNG:
Die stehende Maschine mit länger eingeschalteter Pad-Drehung kann dem Boden beschädigen.

BEMERKUNG:
Lässt man die Hebel (29) los, wird die Pad-Drehung unterbrochen und die Maschine schaltet sich aus.

6.1.e - Gebrauch mit gekipptem Gerätegriff (Abb. 21)

- Den Gerätegriff (2) teilweise anheben und die Stößel (34) mit dem Fuß entriegeln.
- Den Gerätegriff (2) langsam bis zur automatischen Einrastung mittels der Stößel (34) drehen.
- Die Höhe des Gerätegriffs (2) mittels des Hebels (3) entsprechend der persönlichen Bedürfnisse einstellen.

6.1.f – Arbeitsende und Ausschalten (Abb. 17-22-23)

- Die Hebel (29) loslassen, um die Pad-Drehung zu stoppen und die Maschine auszuschalten (Abb. 17).
- Die Handstange senkrecht stellen.
- Den Tank (Optional) entfernen und die darin enthaltene Lösung entfernen, um die Düse, wie im Abschnitt Wartung beschrieben, zu reinigen.

HINWEIS:
Die Maschine nicht mit montierter und nicht angehobener Pad stehen lassen, damit diese nicht beschädigt wird.

- Das Stromkabel aus der Steckdose ziehen und auf die entsprechenden Halterungen wickeln.
- Das Stromkabel auf die Halterungen (11) (12) wickeln (Abb. 22).
- Um das Kabel von den Halterungen zu nehmen, die Haken (11) (12) nach innen drehen und das Kabel abnehmen, ohne dass es notwendig ist, es abzuwickeln (Abb. 23).

6.1.g - Transport (Abb. 24)

Mit gezogenem Stecker und senkrecht stehender Handstange, das Maschinengehäuse anheben, indem die Handstange nach unten gedreht wird. Die Maschinen kann auf diese Weise auf den Rädern transportiert werden.
Sollte es erforderlich sein, das Gerät für das Laden auf einen Lieferwagen oder das Besteigen von Treppen anzuheben, wie folgt vorgehen:

- Die beiden Stößel (34) enthaken und mittels des Griffs (7) den Kopf leicht drehen, sodass die beiden Stößel ordnungsgemäß einrasten.
- Zu zweit, eine Person am Lenkgriff (27), die andere mittels des Griffs (7), das Gerät anheben.

7.1 WARTUNG UND REINIGUNG

HINWEIS:
Informationen und Hinweise hinsichtlich der Wartungs- und Reinigungsmaßnahmen entnehmen Sie bitte dem Handbuch „Sicherheitshinweise für Monobürsten“, das dieser Betriebsanleitung beigefügt ist.

TÄGLICH DURCHZUFÜHRENDE MASSNAHMEN

7.1.a - Reinigung der Maschine

Die Maschine mit einem feuchten Tuch reinigen und anschließend mit einem trockenen und sauberen Tuch abreiben, um Verkrustungen durch die chemischen Produkte zu vermeiden.

HINWEIS:
Keine Lösungsmittel, Säuren oder ätzende Substanzen für die Reinigung der Maschine verwenden.
Wenn die Pad verschmutzt ist, diese bei max. 60° waschen.

7.1.b - Entleerung und Reinigung des Wassertanks (optional)

HINWEIS:
Am Ende der Wascharbeiten muss das Wasser aus dem Tank abgelassen und der Tank gereinigt werden, um Ablagerungen und Verkrustungen zu vermeiden.

Zum Entleeren des Tanks entfernen Sie dessen Halterungen.

7.1.c - Reinigung der Düse des Sprüh-Zubehörs (Optional) (Abb. 16-17)

HINWEIS:
Am Ende der Polierarbeiten muss der Wassertank entleert und ausgespült werden, um Ablagerungen oder Krustenbildungen zu vermeiden und es muss die Düse gereinigt werden.

- Den Tank (25) entfernen (Abb. 16), die Lösung ausschütten, den Tank auswaschen und mit Wasser füllen.
- Die Maschine in die Nähe einer Ablauföffnung stellen und die Taste (33) drücken (Abb. 17) bis der Tank entleert ist.

NACH BEDARF DURCHZUFÜHRENDE MASSNAHMEN

7.1.d - Austausch der Pad

Es ist erforderlich, die Pad auszutauschen, wenn diese abgenutzt ist, d.h. sie ist weniger als 10 mm dick.
Für den Austausch, siehe „Montage Pad“.

7.1.e - Ausbau der Planetenwerkgruppe (Abb. 25-26-27-28-29)

- Die vier Schrauben (22) abschrauben und die Scheibe (39) und die Mitnehmerscheibe (9) abnehmen.
- Die Sechskantschraube (40) lösen, dabei die Drehung mittels eines Kontraststücks (41) blockieren.
- Die zwei Schrauben (42) abschrauben und den Deckel (43) abnehmen.
- Die mitgelieferte Inbusschraube M12 (44) für den Auszug der Planetenwerkgruppe (45) einschrauben; sollte es erforderlich sein, die Drehung mithilfe eines Kontrastes blockieren.

BEMERKUNG:
Das Ganze in umgekehrter Reihenfolge wieder einbauen; wenn die Mitnehmerscheibe (9) montiert wird, die beiden Stifte (46) der Planetenwerkgruppe (45) in die Öffnungen (47) der Mitnehmerscheibe stecken.

STÖRUNGEN- URSACHEN- BEHEBUNGEN

PROBLEM	URSACHE	BEHEBUNG
Es werden gleichzeitig die Entsperrungstaste und die Hebel für die Bürstendrehung betätigt, aber die Maschine schaltet sich nicht ein.	Stecker nicht angeschlossen.	Stecker anschließen.
Die Mitnehmerscheibe dreht sich nicht.	Hebel für Bürsten-/Mitnehmerdrehung ist nicht gedrückt. Vorhandensein möglicher Fremdkörper.	Den Hebel drücken. Die eingeklemmten Fremdkörper entfernen.
Wasser tritt nicht aus.	Tank leer. Hebel zu Wasserabgabe nicht gedrückt.	Tank auffüllen. Drücken Sie den Hebel.
Es tritt keine Polierflüssigkeit aus.	Tank leer. Schalter nicht gedrückt.	Den Tank füllen. Die Taste drücken.
Reinigungsergebnis ungenügend.	Pad oder chemisches Mittel unangemessen. Pad abgenutzt.	Für den zu polierenden Bodentyp geeignete Pads oder chemische Mittel verwenden. Die Pad austauschen.
Die Maschine arbeitet ungleichmäßig und vibriert sehr stark.	Überprüfen, dass die Pad perfekt auf die Mitnehmerscheibe zentriert ist. Pad für den Bodentyp nicht geeignet.	Die Pad positionieren, indem sie richtig auf die Mitnehmerscheibe zentriert wird. Eine für die zu polierende Oberfläche geeignete Pad verwenden.
Die Maschine schaltet sich während der Arbeit unerwartet aus.	Thermoschutz des Motors wurde ausgelöst.	Den Reset-Schalter zurücksetzen, bis er durch ein "Klick" einrastet und sicherstellen, dass die Maschine im richtigen Bereich arbeitet.

ELEKTRISCHE SCHALTPLÄNE

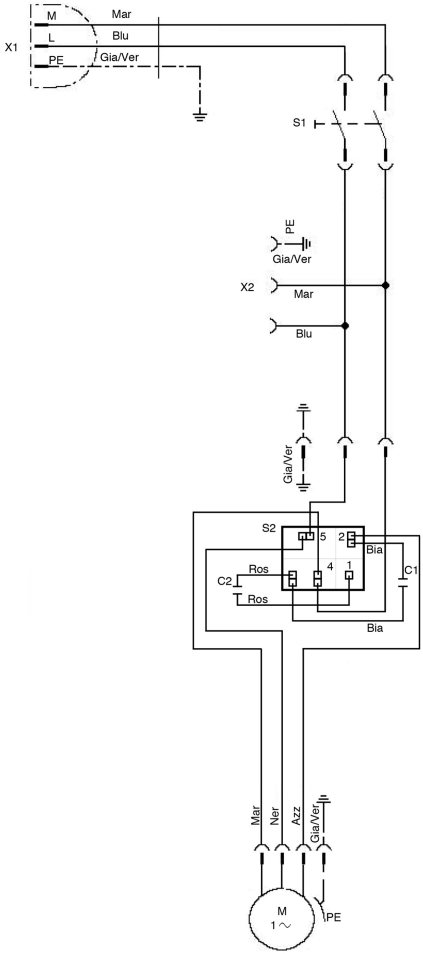

C1 ..... Zwischengeschalteter Kondensator
C2 ..... Anlaufkondensator
S2 ..... Voltmess-Relais
M1 ..... Elektromotor
S1 ..... Hauptschalter
X1 ..... Stecker
X2 ..... Hilfsbuchse

Ros ..... Rot
Bia ..... Weiß
Mar ..... Braun
Blu ..... Blau
Gia/Ver ..... Gelb/Grün
Azz ..... Hellblau
Ner ..... Schwarz

ghibli & wirbel

Professional Cleaning Machines Since 1968

DEALER

Cod. GH30-931 - 1^ ed. - 06/2018

Ghibli & Wirbel S.p.A.

Via Circonvallazione, 5 - 27028 Dorno PV - Italia
P. +39 0382 848811 - **F.** +39 0382 84668 - **M.** info@ghibliwirbel.com

www.ghibliwirbel.com

100% MADE IN ITALY

MEMBER OF RIELLO INDUSTRIES